VISPRING

Luxury Beds - London 1901

Instrucciones de montaje y guía de cuidados

Gracias por comprar una cama Vispring.

Lea estas instrucciones de montaje y guía de cuidados con atención. Si las sigue correctamente, se asegurará de prolongar al máximo la duración de su cama y disfrutará del mejor descanso durante muchos años.

INSTRUCCIONES DE MONTAJE

5
En la entrega

6
Fijación de las patas

10
Montaje del diván

14
Montaje del cabecero

GUÍA DE CUIDADOS

22
Garantía del producto

23
Registre su garantía

23
Procedimiento de garantía y reclamaciones

24
Los cuidados de su colchón

25
Los cuidados de su diván y cabecero

26
Cómo dar la vuelta al colchón

29
Asentamiento del relleno

30
Preguntas frecuentes

31
Servicio de Atención al Cliente

INSTRUCCIONES DE MONTAJE

Muchos de nuestros distribuidores se encargan del montaje de la cama Vispring en el momento de la entrega. Si, por alguna razón, no se ha concertado este servicio y desea montar la cama personalmente, siga estas instrucciones con atención.

Nuestros divanes son bastante pesados. Recomendamos que intervengan dos personas en el montaje, que debe efectuarse con sumo cuidado.

EN LA ENTREGA

1. Saque su nuevo colchón, diván o cabecero del embalaje.

2. Asegúrese de tener localizadas las ruedas o patas del diván y los paquetes de instalación del cabecero antes de desechar el embalaje.

3. Deseche el embalaje de manera responsable. Recicle los elementos de cartón y polietileno. Deseche el resto del embalaje de forma segura en un punto de recogida de residuos controlado.

(En la mayoría de los casos, los distribuidores se encargan de retirar el colchón antiguo para desecharlo de manera responsable al entregar la cama nueva. Si no tiene esta opción, contacte con el centro de reciclaje de su localidad para informarse sobre la manera más adecuada de desechar la cama).

- Los colchones Vispring son muy pesados debido al gran volumen de materiales naturales que contienen. Recomendamos que al menos dos personas intervengan para levantarlos.

- Nuestros divanes y cabeceros están fabricados con madera maciza y otros materiales naturales, por lo que pesan mucho y requieren al menos dos personas para montarlos.

NOTA: puede que el colchón nuevo le parezca ligeramente más corto que el diván cuando lo reciba. En ocasiones, dependiendo del método y el plazo de entrega, el colchón puede contraerse un poco durante el transporte (hasta 10 cm/3,9”), pero le aseguramos que volverá a su tamaño normal con el uso. El uso regular del colchón acelera este proceso.

Tenga cuidado con las grapas que sobresalgan y que puedan haberse desprendido de la bolsa de las patas o las ruedas y, en el caso del diván con cajones, al quitar las cintas de embalaje de los cajones.

Para evitar el riesgo de asfixia, mantenga el embalaje de polietileno fuera del alcance de niños y bebés.

FIJACIÓN DE LAS PATAS

La mayoría de las patas de nuestras camas simplemente se enroscan en la base del diván.
Las patas L3 y L5 deben atornillarse. En caso de ser necesarios, se proporcionan tornillos y arandelas con las patas.

1. Apoye la(s) base(s) del diván contra la pared.

2. Enrosque las patas o ruedas.

3. Si va a unir un diván compuesto por dos partes mediante una placa de metal fijada con ruedas, consulte la página 13.

4. Vuelva a poner la(s) base(s) del diván en el suelo.

Fije las patas a la base del diván antes de continuar con el siguiente paso del montaje. Si va a unir un diván compuesto por dos bases con ruedas, consulte la página 13.

COLOCACIÓN DE LAS PATAS L5

DIVANES CON DIVISIÓN NORTE/SUR: COLCHÓN DE UNA SOLA PIEZA

1. Coloque los divanes uno al lado del otro, levántelos sobre las cabeceras para mostrar la parte inferior y apóyelos contra una pared.

2. Localice las dos patas centrales y sus tornillos y arandelas. Introduzca los tornillos en las dos tuercas cautivas a través de las arandelas y la pata, de manera que la pata quede hacia afuera, casi al ras del borde del diván.

3. Apriete los tornillos con un destornillador. Las patas de las esquinas restantes deben atornillarse de la misma manera, usando solo un tornillo y una arandela por pata. Como las patas podrían girarse, se fijan con dos tornillos para madera que deben introducirse en los orificios taladrados en el marco del diván. Asegúrese de introducir estos tornillos rectos, ya que la madera tiene un grosor de solo 20 mm.

Nuestros divanes son bastante pesados. Recomendamos que intervengan dos personas en el montaje, que debe efectuarse con sumo cuidado.

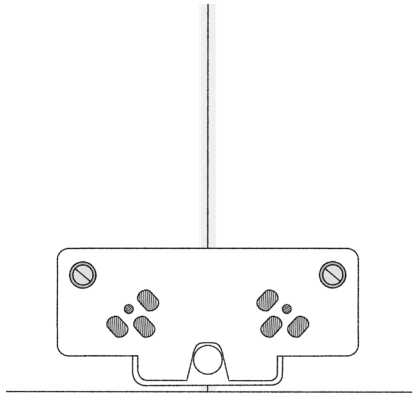

DIVANES CON DIVISIÓN ESTE/OESTE

El proceso para montar este tipo de diván es el mismo que el anterior, pero las dos partes del diván deben ponerse de lado en lugar de apoyadas sobre la cabecera.

DIVANES CON DIVISIÓN NORTE/SUR: COLCHONES CON CREMALLERA Y DIVANES INDIVIDUALES

Este tipo de diván no tiene patas centrales. Solo hay que poner cuatro patas esquineras en cada diván como se explica más arriba.
Tenga en cuenta que este tipo de patas no son adecuadas para los divanes con la opción de pata oculta.

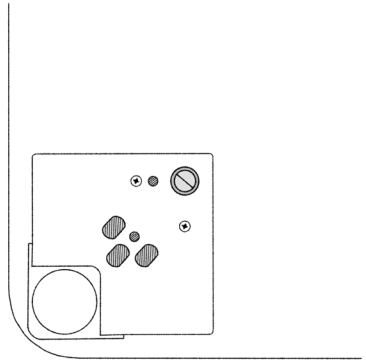

Nuestros divanes son bastante pesados. Recomendamos que intervengan dos personas en el montaje, que debe efectuarse con sumo cuidado.

COLOCACIÓN DE LAS PATAS L3

DIVANES CON DIVISIÓN NORTE/SUR: COLCHÓN DE UNA SOLA PIEZA

1. Coloque los divanes uno al lado del otro, levántelos sobre las cabeceras para mostrar la parte inferior y apóyelos contra una pared.

2. Localice las dos patas centrales y sus tornillos y arandelas. Introduzca dos tornillos en las dos tuercas cautivas a través de las arandelas y la pata, de manera que la pata quede hacia afuera, casi al ras del borde del diván.

3. Apriete los tornillos con un destornillador. Las patas de las esquinas restantes deben atornillarse de la misma manera, usando solo un tornillo y una arandela por pata. Como las patas podrían girarse, se fijan con dos tornillos para madera que deben introducirse en los orificios taladrados en el marco del diván. Asegúrese de introducir estos tornillos rectos, ya que la madera tiene un grosor de solo 20 mm.

DIVANES CON DIVISIÓN ESTE/OESTE

El proceso para montar este tipo de diván es el mismo que el anterior, pero las dos partes deben ponerse de lado en lugar de apoyadas sobre la cabecera.

Nuestros divanes son bastante pesados. Recomendamos que intervengan dos personas en el montaje, que debe efectuarse con sumo cuidado.

DIVANES CON DIVISIÓN NORTE/SUR: COLCHONES CON CREMALLERA Y DIVANES INDIVIDUALES

Este tipo de diván no tiene patas centrales. Solo hay que poner cuatro patas esquineras en cada diván como se explica más arriba.

Tenga en cuenta que este tipo de patas no son adecuadas para los divanes con la opción de pata oculta.

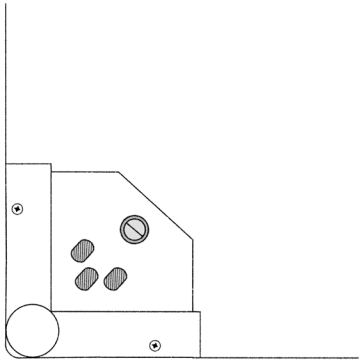

Nuestros divanes son bastante pesados. Recomendamos que intervengan dos personas en el montaje, que debe efectuarse con sumo cuidado.

MONTAJE DEL DIVÁN

Nuestros divanes más grandes constan de dos bases unidas entre sí. Hay tres maneras de unir las bases del diván, dependiendo del tamaño o de las patas que se utilicen. Siga las instrucciones correspondientes a su base.
CONSEJO: Si tiene un diván con faldón, le sugerimos que no retire el embalaje protector del faldón hasta que haya unido las bases del diván. Esto evitará dañar el faldón durante el montaje.

UNIÓN DE DOS BASES DE DIVÁN CON UNA PLACA DE METAL

1. Apoye las dos bases del diván contra la pared, una al lado de la otra.
   - Para los divanes con división norte/sur, apoye las bases por la parte de la cabecera.
   - Para los divanes con división este/oeste, ponga las bases de lado.

2. Alinee las bases de diván de manera que la aldaba y el soporte estén nivelados.

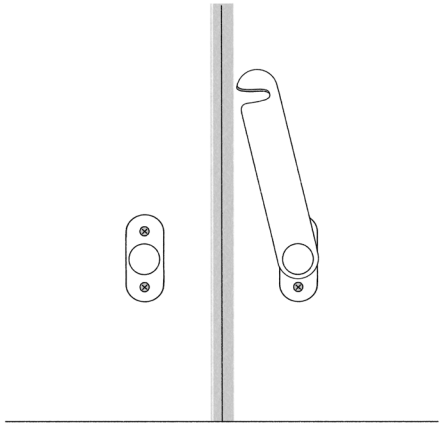

Nuestros divanes son bastante pesados. Recomendamos que intervengan dos personas en el montaje, que debe efectuarse con sumo cuidado.

3. Desplace la aldaba de metal hacia abajo, de modo que quede encajada en el soporte de la otra base del diván.

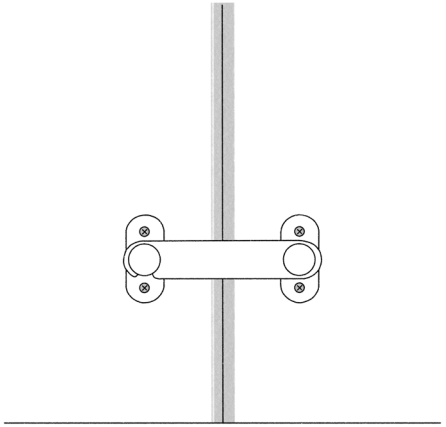

4. Vuelva a poner la(s) base(s) del diván en el suelo.

Nuestros divanes son bastante pesados. Recomendamos que intervengan dos personas en el montaje, que debe efectuarse con sumo cuidado.

UNIÓN DE DOS BASES DE DIVÁN CON UNA BISAGRA METÁLICA

1. Apoye las bases del diván contra la pared, una al lado de la otra, por las cabeceras.
   - Para los divanes con división norte/sur, apoye las bases por la parte de la cabecera.
   - Para los divanes con división este/oeste, ponga las bases de lado.

2. Alinee las bisagras de ambas bases y retire los ejes.

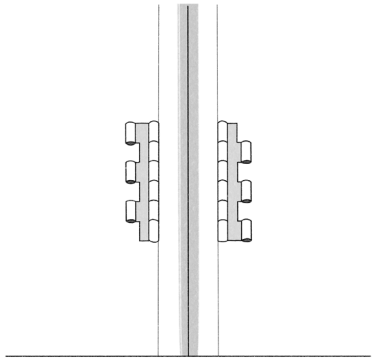

3. Encaje ambas mitades de las bisagras para crear un hueco a través del cual se pueda introducir el eje. Introduzca el eje.

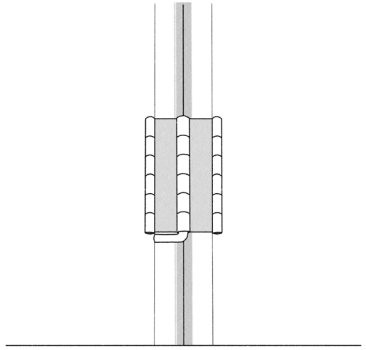

Vuelva a poner la(s) base(s) del diván en el suelo.

CONSEJO: Si tiene dificultades para encajar las bisagras, pruebe a inclinar o girar ligeramente las bases del diván.

Nuestros divanes son bastante pesados. Recomendamos que intervengan dos personas en el montaje, que debe efectuarse con sumo cuidado.

UNIÓN DE DOS BASES DE DIVÁN MEDIANTE UNA PLACA DE METAL FIJADA CON RUEDAS

1. Apoye las bases del diván contra la pared, una al lado de la otra, por las cabeceras.
   - Para los divanes con división norte/sur, apoye las bases por la parte de la cabecera.
   - Para los divanes con división este/oeste, ponga las bases de lado.

2. Coloque la placa de metal sobre las dos marcas de posición.

3. Coloque la arandela de metal encima de la placa de metal.

4. Atornille la rueda firmemente.

5. Repita el proceso con la segunda rueda central.

6. Asegúrese de atornillar todas las demás ruedas a la base del diván.

7. Vuelva a poner la(s) base(s) del diván en el suelo.

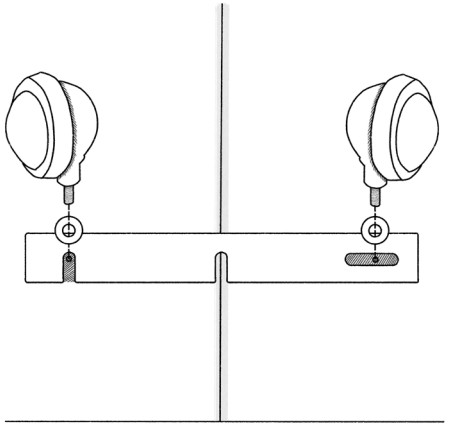

Nuestros divanes son bastante pesados. Recomendamos que intervengan dos personas en el montaje, que debe efectuarse con sumo cuidado.

MONTAJE DEL CABECERO

INSTALACIÓN DE UN CABECERO ATORNILLADO

Cuando se encargan con un cabecero atornillado, los divanes presentan orificios precortados en el tejido coincidiendo con los puntos en los que debe colocarse el cabecero. Estos orificios llevan unas pegatinas que permiten localizarlos fácilmente.

CONTENIDO DEL PAQUETE DE INSTALACIÓN

2 ejes de alineación

4 tornillos

4 arandelas

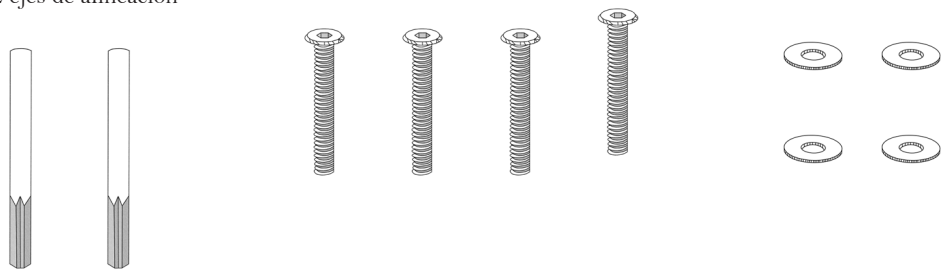

Las camas de hasta 150 cm (5 pies) de ancho incluyen un paquete de instalación, mientras que las camas más grandes incluyen dos paquetes.

1. Introduzca los ejes de alineación en los orificios externos superiores de la base del diván.

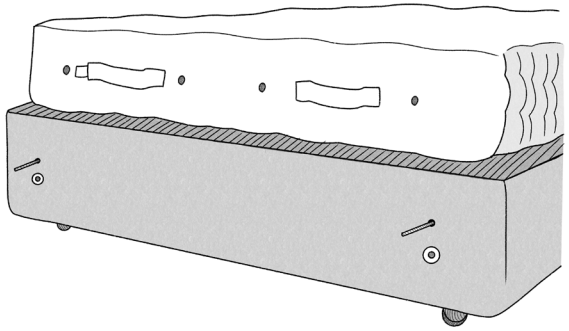

2. En la parte posterior del cabecero, levante la solapa de tejido inferior, que se sujeta con velcro. De esta manera, podrá ver los orificios de montaje del cabecero. Para facilitar el montaje, sujete la solapa con cinta adhesiva transparente u otra cinta que no deje marcas ni dañe el tejido. Coloque el cabecero en su posición, deslizándolo hasta tocar la base del diván, utilizando los ejes de alineación como guía.

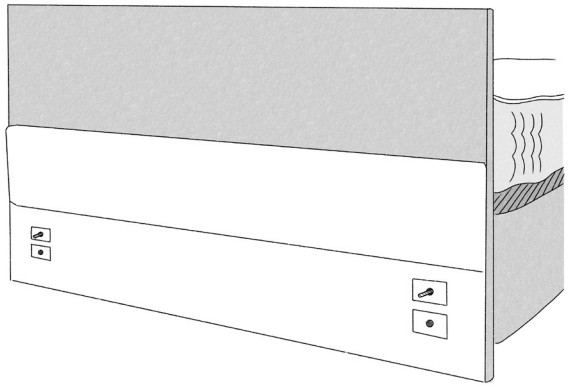

3. Introduzca los tornillos de montaje en todos los orificios visibles. No debe apretarlos del todo todavía, sino dejarlos un poco sueltos por si fuera necesario ajustar ligeramente el cabecero para que todos los tornillos encajen bien. Retire los ejes de alineación y ponga los dos tornillos restantes en su lugar.

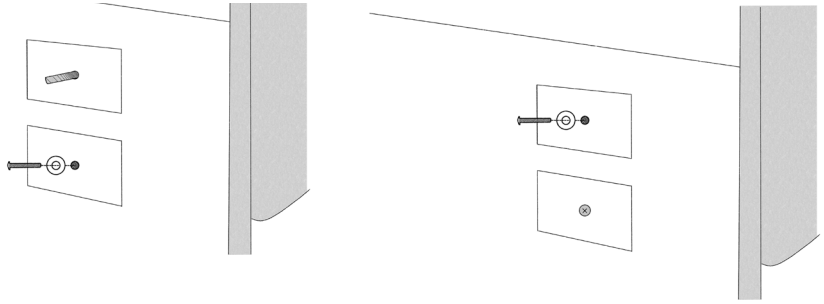

CONSEJO: En algunos casos, es posible que los orificios taladrados deban agrandarse un poco para poder introducir los tornillos. Para ello, utilice unas tijeras afiladas.

4. Alinee el cabecero con la base de modo que quede centrado y a la altura correcta. Cuando esté bien situado, apriete todos los tornillos para fijarlo. Retire la cinta que sostiene la solapa de tejido y baje la solapa, permitiendo que el velcro se vuelva a pegar.

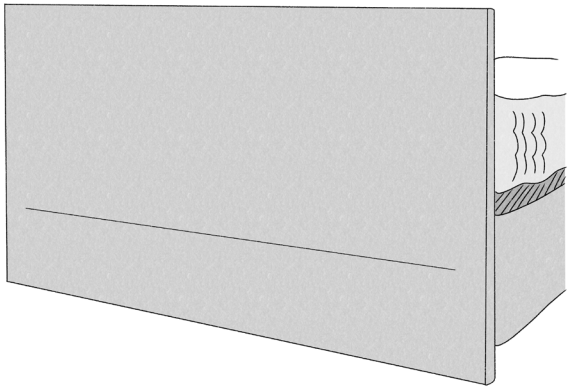

MONTAJE DE UN CABECERO CON GUÍAS (ESTILO EUROPEO)

1. Compruebe que las guías del diván están alineadas con las guías del cabecero.

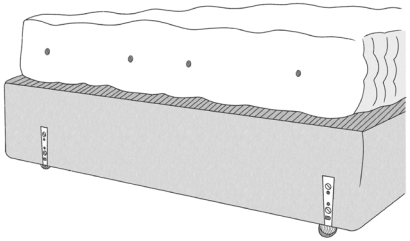

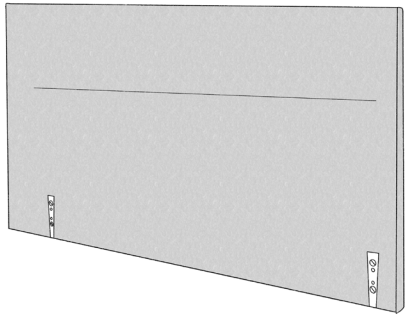

2. Levante el cabecero con otra persona y deslice las guías del cabecero dentro de las del diván. Empuje suavemente el cabecero hacia abajo, con cuidado de no apretar demasiado.

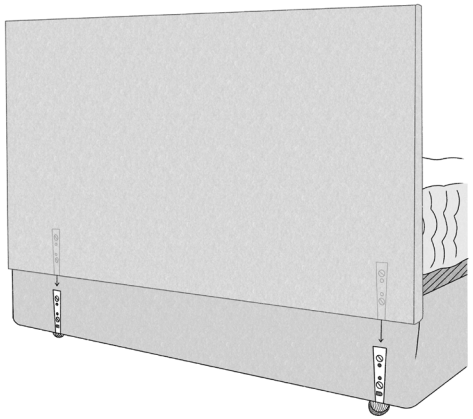

3. Retroceda unos pasos del cabecero y compruebe que esté nivelado con el borde del diván.

CONSEJO: Para facilitar la alineación del diván, afloje un poco los tornillos de las guías del diván. Una vez centrado el cabecero, retírelo y vuelva a apretar los tornillos, asegurándose de que las guías no se muevan. Finalmente, vuelva a colocar el cabecero.

Nuestros divanes son bastante pesados. Recomendamos que intervengan dos personas en el montaje, que debe efectuarse con sumo cuidado.

MONTAJE DE UN CABECERO CON PUNTALES
(ESTILO BRITÁNICO)

Los cabeceros de estilo británico se instalan mediante unos puntales que se encuentran detrás de la tabla cuando se entrega el producto. En primer lugar, se deben quitar los tornillos. Después, hay que colocar los puntales y atornillarlos.

1. Coloque la parte frontal del cabecero boca abajo sobre una superficie plana y firme.

2. Quite todos los tornillos de la parte trasera del cabecero.

3. Fije todos los puntales al cabecero con esos mismos tornillos. Para ello, pase los tornillos por los orificios de los puntales e introdúzcalos en los orificios taladrados en la parte posterior del cabecero.

4. Apriete todos los tornillos del cabecero.

5. Afloje todos los tornillos de la parte de la cabecera del diván lo suficiente para que los puntales del cabecero pasen entre la cabeza del tornillo y el diván.

6. Encaje las ranuras de los puntales sobre los tornillos y ajuste el cabecero a la altura correcta. Cuando el cabecero esté bien colocado, apriete todos los tornillos que sujetan los puntales al diván.

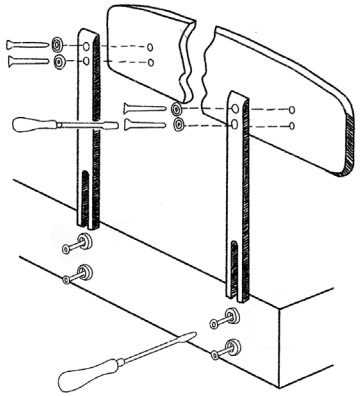

Nuestros divanes son bastante pesados. Recomendamos que intervengan dos personas en el montaje, que debe efectuarse con sumo cuidado.

DIVÁN CON CAJONES

En la entrega de este tipo de diván, los cajones están asegurados con cintas de embalaje. Retire las cintas para abrir los cajones.

Preste atención a las grapas que puedan haberse desprendido al quitar las cintas y utilice unos alicates para retirarlas y desecharlas con cuidado.

Si necesita sacar un cajón de la base, coloque las manos debajo de cada lado del cajón y tire de los mecanismos hacia afuera.

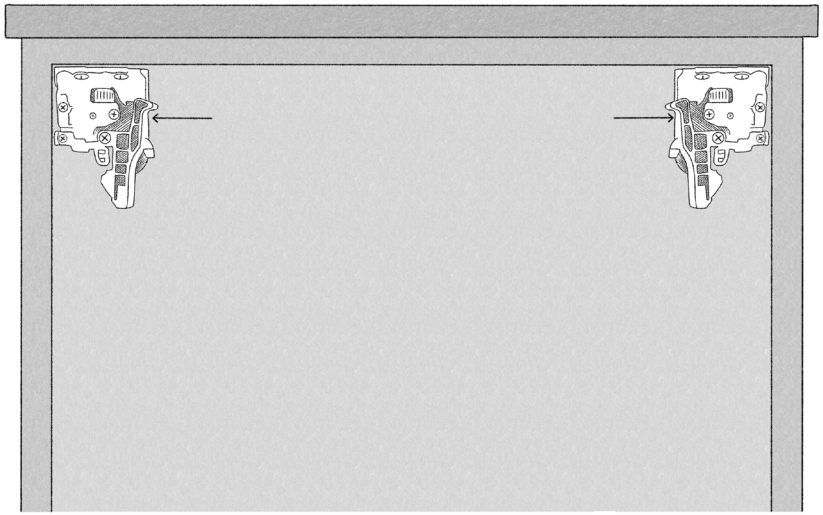

Para volver a colocar el cajón, extienda las guías del cajón por completo. Coloque el cajón sobre las guías. Empuje suavemente el cajón para cerrarlo mientras levanta ligeramente la parte delantera del cajón (aprox. 1 cm). Cuando el cajón se cierre por completo, debería escuchar un ligero clic que indica que el mecanismo se ha acoplado. Pruebe a abrir el cajón y cerrarlo con la fuerza suficiente para activar el mecanismo de cierre suave. Si el mecanismo no funciona, retire el cajón y repita el proceso.

COLOCACIÓN DEL PROTECTOR DE COLCHÓN

Cuando se coloca sobre un somier de láminas, emplear un protector de colchón contribuye a prolongar la vida del colchón puesto que:

- Protege la parte inferior del colchón de los daños superficiales en el cutí que pueden provocar las láminas al darle la vuelta.
- Amortigua las hendiduras causadas por las láminas, que pueden resultar en líneas visibles en la superficie del colchón.
- Asegura que el color de las láminas no se transfiera al colchón.
- Protege las láminas de la humedad.

Colocar el protector de colchón en el somier de láminas es fácil. Con los cordones y los ojales que incluye, ate el protector a las láminas del somier. El colchón y el protector podrían deslizarse sobre las láminas si el último no se fija correctamente. Es imprescindible utilizar un protector de colchón, ya que, si las láminas rasgan o dañan el cutí del colchón, la garantía deja de ser válida.

GUÍA DE CUIDADOS

GARANTÍA DEL PRODUCTO

La calidad de los materiales y el método artesanal que utilizamos en cada colchón y cama de lujo Vispring garantiza que, con los cuidados adecuados, se pueda disfrutar del mejor descanso durante muchos años. Por lo general, el tiempo que pueda o quiera mantener el colchón dependerá de sus preferencias personales y de lo bien que lo haya cuidado. La mayoría de nuestros clientes utilizan sus colchones Vispring durante décadas.
Sin embargo, es importante no confundir el tiempo que dura un colchón Vispring con la garantía que ofrecemos. La garantía ha sido diseñada como seguro ante el improbable caso de daños relacionados con la mano de obra o algún componente defectuoso.

La duración de la garantía varía dependiendo del producto que haya comprado:

Producto	**Duración de la garantía**
Conjuntos de colchón y diván	30 años
Solo colchón	30 años
Divanes otomanos	5 años 1 año para los puntales neumáticos
Cabeceros	2 años
Sobrecolchones	5 años
Almohadas y edredones	2 años
Cubrecolchones y protectores de colchón	12 meses

REGISTRE SU GARANTÍA

Para que nos conste la compra de su nuevo colchón y/o diván, no olvide registrar la garantía.
La manera más cómoda de hacerlo es a través de nuestro sitio web:
https://www.vispring.com/es-eu/register-your-guarantee/

Si no puede registrar la garantía en la web, contacte con nuestro servicio de Atención al Cliente.
Consulte los datos de contacto en la página 31.

PROCEDIMIENTO DE GARANTÍA Y RECLAMACIONES

Si hay que revisar el producto durante el periodo de garantía, póngase en contacto con la tienda donde lo compró. El motivo de este procedimiento es que el contrato de compra se establece entre usted y el distribuidor. Nuestros distribuidores están bien informados y podrán asesorarle sobre cómo proceder. Si es necesario, se pondrán en contacto con Vispring en su nombre.

Dependiendo del producto por el que ponga la reclamación, Vispring podría concertar la visita de un inspector independiente en su hogar. Si el informe del inspector demuestra que la reclamación está cubierta por la garantía, Vispring reparará o cambiará el producto.

La garantía no cubre los desperfectos ocasionados por un uso indebido o inadecuado. Estos son algunos ejemplos en los que la garantía puede quedar invalidada:

- El colchón está sucio y en condiciones insalubres.
- El colchón se ha enrollado o doblado por la mitad.
- El colchón se ha colocado sobre una base inadecuada.
- El colchón ha sufrido un desgaste excesivo u otros usos indebidos.
- El colchón se ha manchado por no haber utilizado un cubrecolchón.

Para obtener información detallada sobre la garantía, consulte los términos y condiciones en
https://www.vispring.com/es-eu/terms-and-conditions/

LOS CUIDADOS DE SU COLCHÓN

- Dado que su nuevo colchón contiene diversos materiales naturales, a veces, desprende un olor a «orgánico» cuando el producto es nuevo. Si esto sucede, abra las ventanas de la habitación para que el colchón se ventile y el olor se disperse.

- Deje que el colchón respire y nunca coloque ningún plástico entre el colchón y el diván ni encima del colchón, ya que favorecería la condensación y podría dañarlo.

- Le recomendamos que retire la ropa de cama todos los días para airear el colchón y permitir así que las fibras naturales respiren y que la humedad se evapore tras una buena noche de descanso.

- Tras invertir en un colchón de lujo, le recomendamos encarecidamente que utilice un cubrecolchón lavable de buena calidad.

- El polvo y las pelusas pueden eliminarse del colchón con un cepillo suave. No deben usarse aspiradoras, pues podrían desplazar indebidamente los rellenos.

- Las manchas y derrames han de absorberse con un paño absorbente seco. No «limpie en húmedo», pues se podría estropear la tapicería.

- No se preocupe si el capitoné de su colchón salta alguna vez; está diseñado para mantener los lujosos rellenos perfectamente colocados y se romperá si soporta mucha presión. La buena noticia es que es fácil de reemplazar y está cubierto por la garantía de 30 años de Vispring.

- Evite en la medida de lo posible permanecer mucho rato sentado en el borde de la cama; esto genera presión sobre los muelles y podrían romperse las costuras laterales.

- Por tentador que sea, no deje que los niños salten sobre la cama, ya que los muelles podrían dañarse.

- No doble ni enrolle el colchón, ya que podrían dañarse los muelles (y la garantía de 30 años quedaría invalidada). Si necesita trasladar el colchón (p. ej., durante una mudanza), asegúrese de envolverlo bien y de colocarlo o almacenarlo en posición horizontal.

- Le aconsejamos que dé la vuelta al colchón dos veces a la semana durante los primeros tres meses y una vez cada estación a partir de entonces. Al principio, esto favorece que los rellenos del colchón se asienten de manera natural y uniforme. Posteriormente, prolonga su vida útil. Para conocer toda la información detallada, consulte las páginas 26-29.

LOS CUIDADOS DE SU DIVÁN Y CABECERO

- Si se derrama algún líquido en el colchón, séquelo con un paño que no destiña o papel de cocina blanco para asegurarse de que no se transfiera el color. No ejerza una presión excesiva, ya que podría dañar el colchón.

- El polvo y las pelusas pueden eliminarse del diván y el cabecero con un cepillo suave.

- Las pequeñas marcas y manchas se pueden eliminar con un paño humedecido con agua y jabón, dependiendo del tejido. Para asegurarse de que el agua no deje marcas, pruebe primero en una zona pequeña y poco visible. Si el agua deja una marca, contacte con un servicio de limpieza de tapicería profesional.

- Solo un servicio de limpieza de tapicería profesional debe llevar a cabo la limpieza a fondo del diván y/o del tejido del cabecero.

- Vispring no se hace responsable de los tratamientos de protección de tejidos aplicados por terceros.

- Para reducir la decoloración, mantenga la cama alejada de la luz solar directa.

- Algunos tejidos pueden formar bolitas. Esto no es un defecto y puede reducirse cepillando suavemente el tejido en la dirección de las bolitas.

- Compruebe con regularidad que todos los tornillos y placas de sujeción estén bien apretados para evitar que las patas o ruedas se aflojen.

- Si ha comprado un diván con cajones, asegúrese de no sobrecargarlos con objetos pesados. Los cajones están diseñados para guardar objetos ligeros, como sábanas o ropa.

Para obtener más información sobre el diván otomano, consulte el folleto específico adjunto a este tipo de diván.

LOS CUIDADOS DE SU SOBRECOLCHÓN

- Si se derrama algún líquido en el colchón, séquelo con un paño que no destiña o papel de cocina blanco para asegurarse de que no se transfiera el color. No ejerza una presión excesiva, ya que podría dañar el colchón.

- El polvo y las pelusas pueden eliminarse del sobrecolchón con un cepillo suave.

UTILIZAR UN COLCHÓN VISPRING CON UN SOMIER

- Si utiliza el colchón con un somier, asegúrese de que el espacio entre los listones no supere los 7,5 cm (3”) para que los muelles del colchón cuenten con la sujeción adecuada.

- Recomendamos utilizar un protector de colchón Vispring, que servirá de capa protectora entre el colchón y el somier. El protector de colchón prolonga la vida del colchón cuando se utiliza con un somier de láminas, ya que evita que las láminas dejen marcas en el colchón y lo protege de la humedad de la madera. Para conocer toda la información detallada, consulte la página 21.

- En caso de utilizar el colchón Vispring con un somier de láminas, se debe incorporar un protector de colchón para que la garantía de 30 años sea válida.

CÓMO DAR LA VUELTA AL COLCHÓN

El relleno de todos los colchones Vispring se compone de materiales naturales de la mejor calidad. Por ello, se acaba asentando más en los puntos de contacto más pesados del cuerpo. Dar la vuelta al colchón permite que el relleno se redistribuya por todas partes, ayudando a que recupere su forma y dure más.

Le aconsejamos que dé la vuelta al colchón dos veces al mes durante los primeros tres meses y una vez cada estación a partir de entonces.

Al dar la vuelta al colchón, recomendamos que intervengan al menos dos personas, ya que este puede pesar mucho dependiendo del tamaño.

1. Deslice el colchón hacia el piecero del diván hasta alcanzar los ¾ de su longitud.

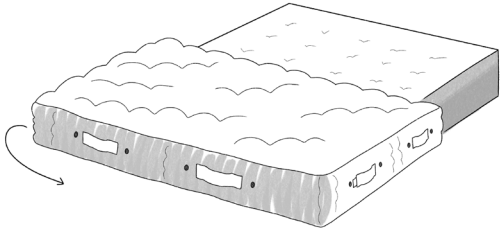

2. Haga rotar el colchón 90° hacia la izquierda o la derecha.

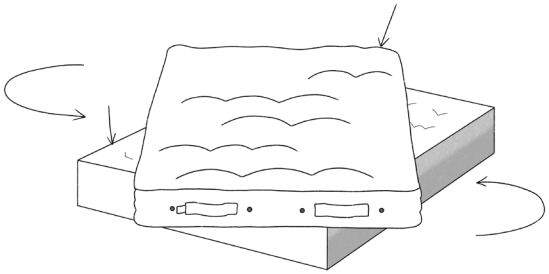

3. Levante el colchón apoyando el borde lateral sobre el diván. Deje que el colchón se deslice delicadamente sobre el diván hacia la cabecera.

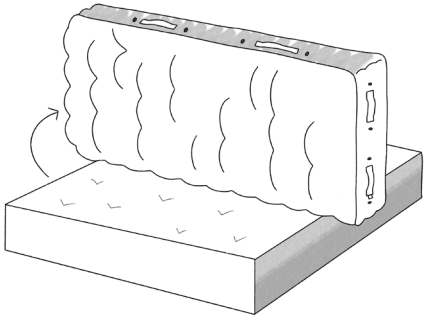

4. Una vez más, hágalo rotar 90° hacia la derecha o izquierda en función de si necesita invertir los laterales o no (no aplicable en el caso de los colchones mixtos).

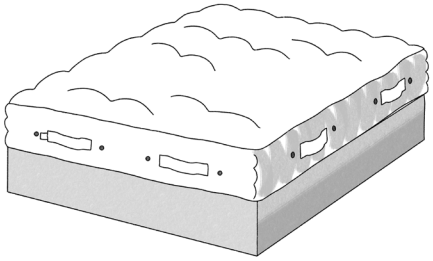

Producto	Método para dar la vuelta al colchón
Colchones con un solo tipo de tensión	Se requiere alternar entre los dos métodos para dar la vuelta al colchón. La primera vez: dé la vuelta al colchón intercambiando la parte de la cabecera por la del piecero. La segunda vez: haga rotar el colchón 180˚. La tercera vez: dé la vuelta al colchón intercambiando la parte de la cabecera por la del piecero. La cuarta vez: haga rotar el colchón 180˚.
Colchones mixtos/con dos tipos de tensión	Si desea dormir siempre en el mismo lado de la cama, solo podrá dar la vuelta al colchón intercambiando la parte de la cabecera por la del piecero y viceversa.
Colchones unidos por cremalleras con un solo tipo de tensión	Es necesario abrir las cremalleras antes de dar la vuelta o girar los colchones. Dé la vuelta a ambos colchones de lado a lado y cierre la cremallera. La próxima vez, dé la vuelta al colchón 180˚. Alterne entre estos métodos cada vez que deba darle la vuelta al colchón.

ASENTAMIENTO DEL RELLENO

Los colchones Vispring gozan de un relleno extremadamente generoso diseñado para complementar los muelles y acompañar las formas del cuerpo. El relleno natural tarda más en asentarse que los materiales sintéticos. No es posible determinar el tiempo exacto que tardará el relleno en asentarse, puesto que dependerá de los tipos de materiales y de sus cantidades. También puede depender del peso y la forma de dormir de las personas que utilizan el colchón.

En general, el relleno de la zona central del colchón, donde se concentra la mayor parte del peso corporal, descenderá más rápido. Si considera que en las etapas iniciales de la vida útil del colchón el asentamiento del relleno es irregular o visualmente inadecuado, le recomendamos dar la vuelta al colchón siguiendo las instrucciones de la página 26. De este modo, se equilibraría la presión y los rellenos se asentarían de forma más uniforme mientras usted duerme en la cara opuesta del colchón.

PREGUNTAS FRECUENTES

P ¿CUÁNTO TIEMPO SE TARDA EN ACOSTUMBRARSE A UN COLCHÓN NUEVO?

R Es posible que note que su colchón Vispring es un poco más firme que el modelo expuesto en la tienda, que ya habrá sido probado por otros clientes y, por lo tanto, habrá empezado a asentarse. Recomendamos utilizar el colchón durante un mínimo de entre 4 y 6 semanas para hacer que el relleno se asiente. En algunos casos, este proceso tarda un poco más, pero, pasado ese tiempo, se empieza a notar que el relleno comienza a ablandarse.

P MI COLCHÓN NUEVO ES MÁS CORTO QUE MI DIVÁN. ¿CUÁNTO TARDA UN COLCHÓN DE MUELLES ENSACADOS EN DARSE DE SÍ?

R Como nuestras colecciones solo constan de colchones de muelles ensacados, puede que el colchón nuevo le parezca ligeramente más corto que el diván cuando lo reciba. En ocasiones, dependiendo del método y el plazo de entrega, el colchón puede contraerse un poco durante el transporte (hasta 10 cm), pero le aseguramos que volverá a su tamaño normal con el uso. El uso regular del colchón acelera este proceso.

P ¿POR QUÉ HUELE MI COLCHÓN VISPRING NUEVO?

R Como los colchones de lujo Vispring contienen diversos materiales naturales, a veces, desprenden un olor a «orgánico» cuando el producto es nuevo. Si esto sucede, abra las ventanas de la habitación para que el colchón se ventile y el olor se disperse. Retire la ropa de cama todos los días para airear el colchón y permitir así que las fibras naturales respiren y que la humedad se evapore tras una buena noche de descanso.

P ¿CON QUÉ FRECUENCIA HAY QUE DAR LA VUELTA A UN COLCHÓN DE MUELLES ENSACADOS?

R El relleno de todos los colchones Vispring se compone de materiales naturales de la mejor calidad. Por ello, se acaba asentando más en los puntos de contacto más pesados del cuerpo. Dar la vuelta al colchón permite que el relleno se redistribuya por todas partes, ayudando a que recupere su forma y dure más. Le aconsejamos que dé la vuelta al colchón dos veces al mes durante los primeros tres meses y una vez cada estación a partir de entonces.

P ¿ES NORMAL QUE SE QUEDE LA FORMA DEL CUERPO EN UN COLCHÓN DE MUELLES ENSACADOS?

R Sí, es normal que el colchón adquiera la forma de los contornos del cuerpo. El proceso de asentamiento natural del colchón, así como darle la vuelta con frecuencia, reduce las marcas con el tiempo.

P ¿CUÁNTO DURA UN COLCHÓN VISPRING?

R La calidad de los materiales y el método artesanal que utilizamos en cada colchón y cama de lujo Vispring garantiza que, con los cuidados adecuados, se pueda disfrutar del mejor descanso durante muchos años. Por lo general, el tiempo que pueda o quiera mantener el colchón dependerá de sus preferencias personales y de lo bien que lo haya cuidado. La mayoría de nuestros clientes utilizan sus colchones Vispring durante décadas.
Sin embargo, es importante no confundir el tiempo que dura un colchón Vispring con la garantía que ofrecemos. La garantía ha sido diseñada como seguro ante el improbable caso de daños relacionados con la mano de obra o algún componente defectuoso.

Consulte las condiciones de la garantía de 30 años de Vispring en este enlace:
https://www.vispring.com/es-eu/terms-and-conditions/

P ¿CÓMO PUEDO AVERIGUAR SI MI COLCHÓN ESTÁ CUBIERTO POR LA GARANTÍA DE 30 AÑOS DE VISPRING?

R Cada producto está garantizado en caso de defectos relacionados con la estructura o la mano de obra. Si hay que revisar el colchón durante el periodo de garantía, en primer lugar, póngase en contacto con la tienda donde lo compró para informar del problema.

Puede encontrar todos nuestros distribuidores en nuestro sitio web:
https://www.vispring.com/es-eu/find-a-store/

Servicio de Atención al Cliente

Nuestro equipo de Atención al Cliente responderá a todas sus preguntas sobre su nueva cama Vispring. Tenga en cuenta que cualquier reclamación siempre debe presentarse en la tienda donde se compró el producto en primer lugar.

Reino Unido
E-mail: info@vispring.com
Teléfono: +44 (0)1752 366311

Europa, Oriente Medio y África
E-mail: inforeurope@vispring.com
Teléfono: +32 2 403 3676

América
E-mail: cs@vispring.com
Teléfono: +1 888 298 5795

Asia
E-mail: csasia@vispring.com
Teléfono: +44 (0)1752 366311

Resto del mundo
E-mail: info@vispring.com
Teléfono: +44 (0)1752 366311

VISPRING

Luxury Beds - London 1901

VISPRING.COM